Heat Controller
modular & ergonomisch

new

Der neue Heat Controller von eldec:

Durch aktive Rückmeldung wird erstmals die Reproduzierbarkeit von handgeführten induktiven Erwärmungsprozessen ermöglicht.

Ist mit dem Heat Controller die voreingestellte Heizzeit oder Temperatur (nur in Verbindung mit einem Pyrometer) erreicht, wird wahlweise – auch kombinierbar – ein mehrfarbiges LED-Leuchtsignal, ein Vibrationssignal oder ein akustisches Signal aktiviert.

Mono-Konfiguration mit Lötpistole

- Aktive Prozessrückmeldung mit LED-Band, Vibration oder akustischem Signal
- Prozessintegrierte Zeit- oder Temperatursteuerung
- Gewichtsentlastung durch stufenlos drehbare Aufhängung (Galgen notwendig)
- Ergonomisches Handling
- Verschiedene Griffkonfigurationen verfügbar
- Pneumatische Werkstückspannung integrierbar (Lötpistole)
- Lieferbar für eldec Koaxtrafos, Durchmesser = 80 mm
- Voller Funktionsumfang mit eldec ECO-Line EEi² Generatoren (reduzierter Funktionsumfang mit Geräten der PICO Generatorenbaureihe)

BEISPIELE:

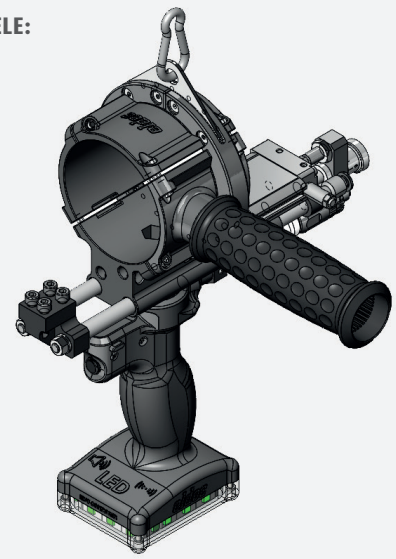

Mono-Konfiguration mit Vorbereitung für Lötpistole

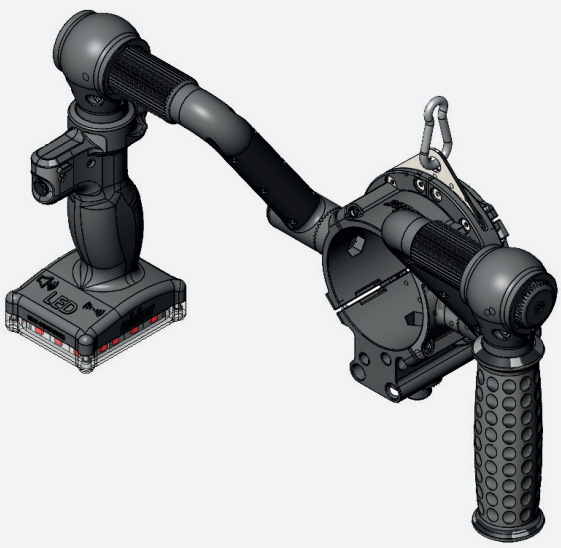

„Pilotengriff"-Konfiguration für stabile Zweihandführung

eldec Induction GmbH • Otto-Hahn-Straße 14 • 72280 Dornstetten
Tel.: +49 7443 9649-0 • info@eldec.de • www.eldec.net

eldec